MANUAL DE INSTALAÇÃO

Ducha Vertical com Hidro Cascata e Led Square

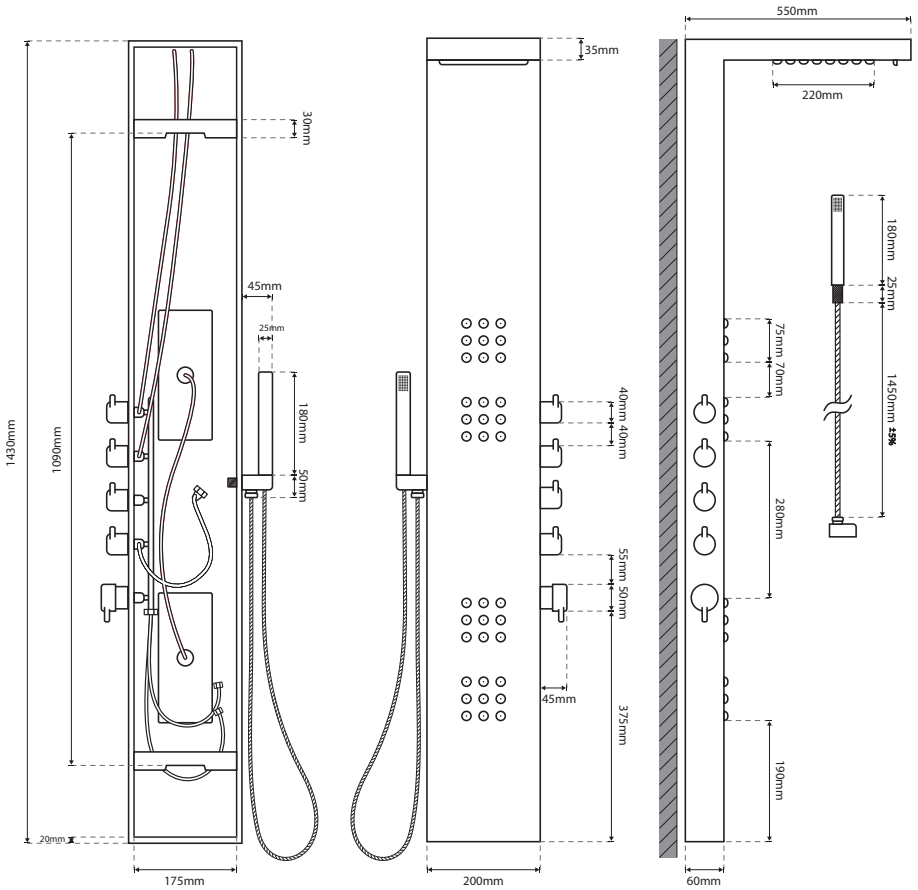

Modelos

DI27 | DI28 | DI29

Dimensões

Altura: 1430 mm
Largura: 200 mm
Profundidade: 550 mm

Componentes

1x Coluna de Hidromassagem
1x Base superior
1x Base para chuveiro de mão
1x Porca e anel de vedação
1x Mangueira flexível
1x Chuveiro de mão
2x Abraçadeiras
4x Parafusos e porcas
2x Suportes de parede com parafusos e buchas para fixação
2x Nípeis 1/2" (passo rosca padrão)
2x Nípeis 1/2" (passo rosca padrão Docol)

INSTALAÇÃO

Antes da instalação ligue os registros e deixe a água correr, por aproximadamente 1 minuto, para remover detritos e sujeiras que podem afetar as funções da ducha ou entupir os jatos.

1- Fixe a base superior no corpo da ducha, utilizando os parafusos e as porcas.

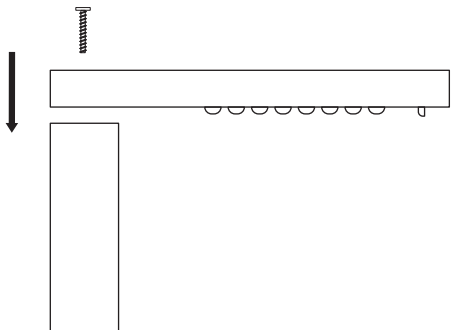

2- Passe as mangueiras superiores pela passagem na base superior e encaixe-as nas saídas d'água, utilizando as abraçadeiras para fixar.

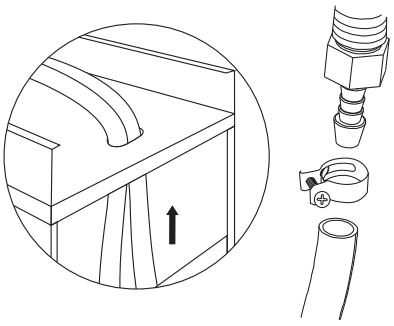

3- Encaixe a base do chuveiro de mão na lateral do corpo da ducha, utilizando a porca para fixar e então conecte a mangueira de água na rosca da base.

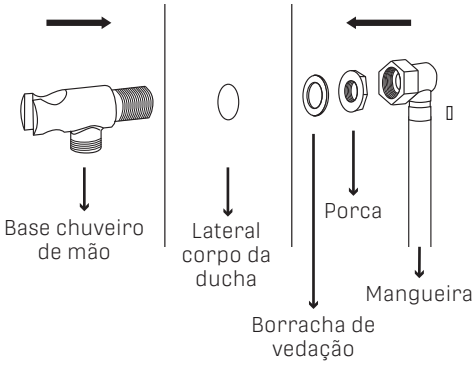

4- Fixe a mangueira flexível na base e posteriormente, a outra extremidade, no chuveiro de mão.

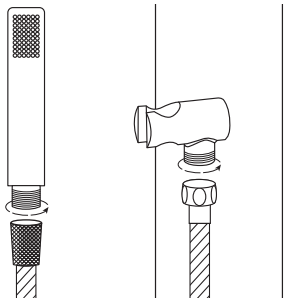

5- Com um lápis, marque a furação dos suportes, levando em consideração a distância entre os apoios da ducha, e fixe-os na parede.
As mangueiras possuem cerca de 30 cm, permitindo que você instale sua ducha um pouco acima ou abaixo do nível do registro.

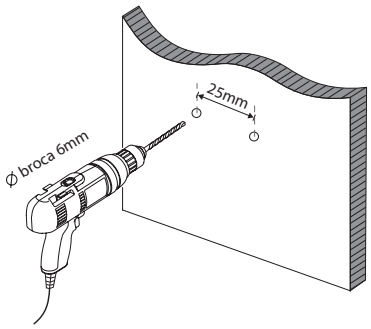

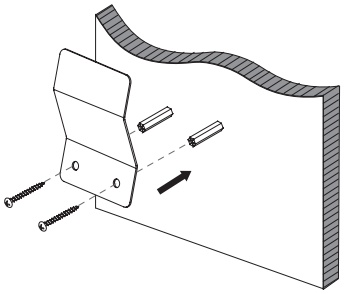

6- Instale os nípeis nos registros.

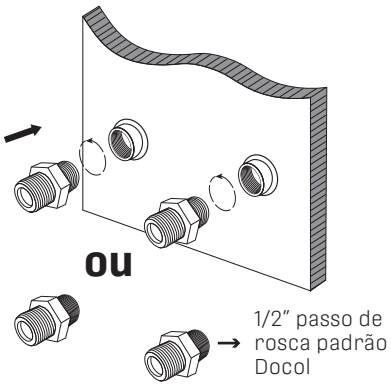

7- Conecte as mangueiras de água quente e fria nos nípeis.

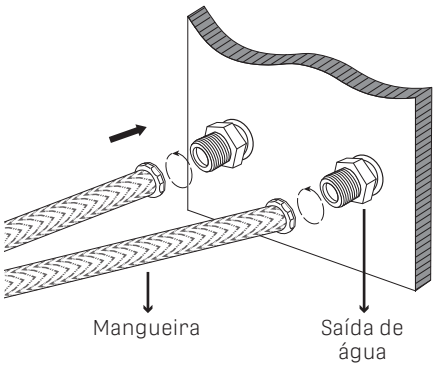

8- Apoie a ducha nos suportes.

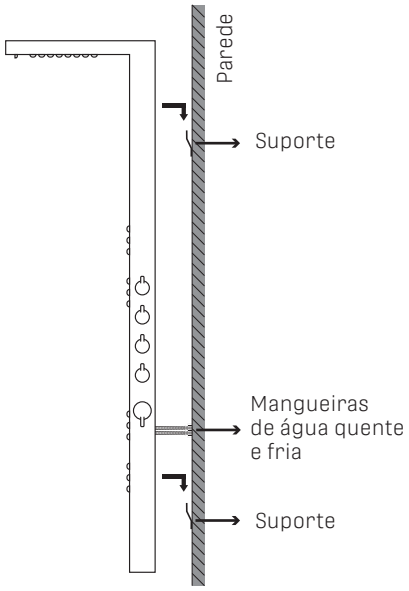

ATENÇÃO

Idealmente as tubulações de água quente e fria devem ser isoladas. Caso os registros já estejam instalados, é possível isolá-los com um conversor para ponto de água, ou alternativamente, com uma massa específica para metal.

INFORMAÇÕES TÉCNICAS

Este produto não possui resistência elétrica embutida. Sendo necessário sistema de aquecimento externo (gás, solar ou boiler).

PRESSÃO RECOMENDADA

MÍNIMO 10 mca **MÁXIMO** 50 mca

Observação: O MCA (metros de coluna d'água) é a distância entre o nível de água na caixa e o registro da parede.

VAZÃO ESPERADA

5 - 13 litros/min.

ALTERNATIVA PARA AUMENTO DA PRESSÃO

Para os casos em que a coluna d'água não atinge a pressão mínima recomendada, sugere-se a instalação de pressurizador na saída da caixa d'água (para aumentar a pressão de toda a rede), ou apenas na ducha.

INSTALAÇÃO COM PRESSURIZADOR E AQUECEDOR A GÁS

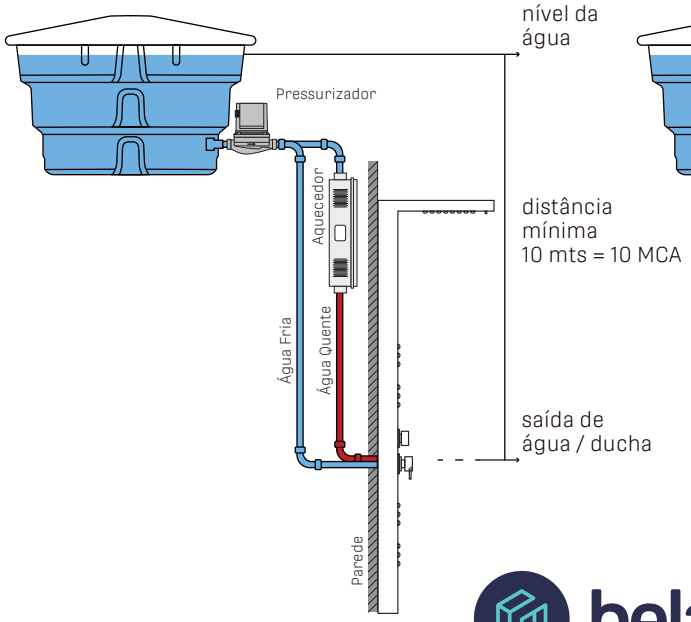

INSTALAÇÃO COM PRESSURIZADOR E AQUECEDOR SOLAR COM BOILER

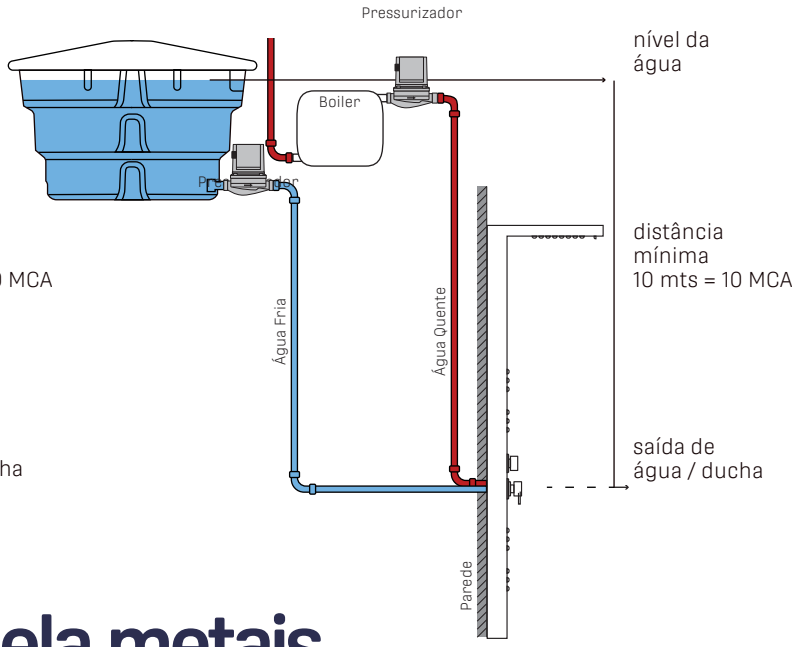

bela metais

FICOU COM ALGUMA DÚVIDA?

Entre em contato conosco!

De 2ª a 6ª das 9h às 12h e das 13h às 17:30h

comercial@belametais.com.br (47) 99795-6617 (47) 3467-0559 (47) 3427-6041